ELEWACJA W OSI A

1:100

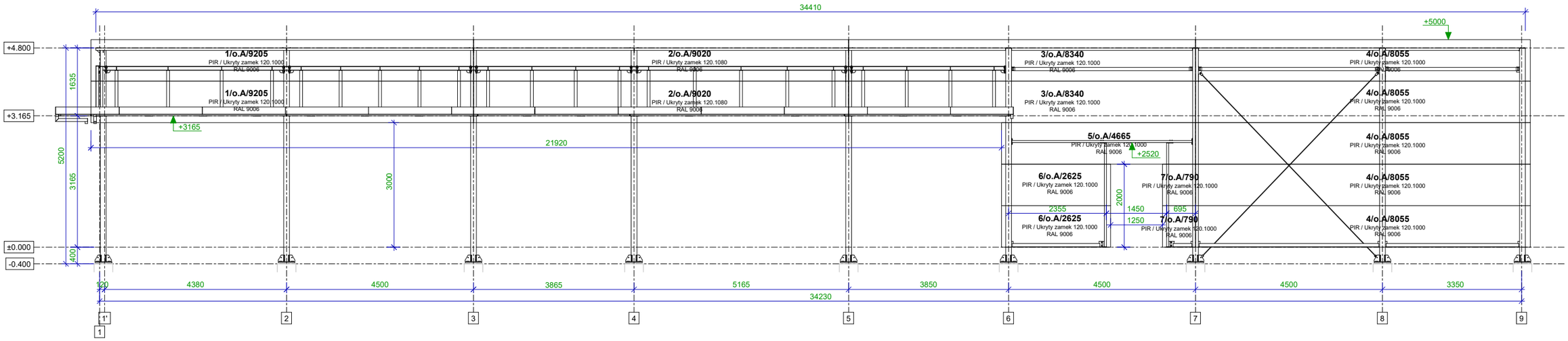

ELEWACJA W OSI E

1:100

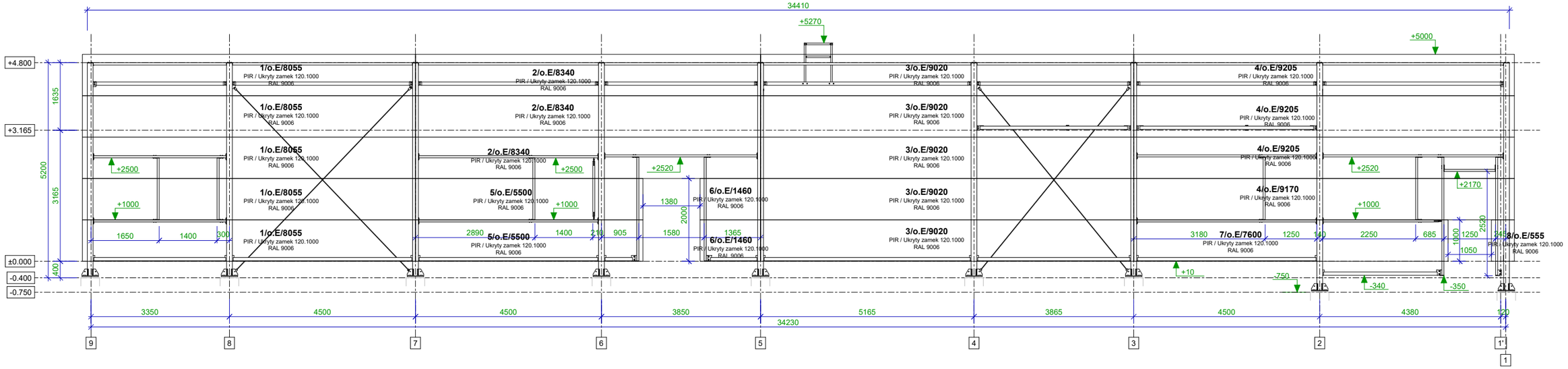

ZAMAWIAJĄCY	ORLEN Budonaft		
TEMAT	MOP GIEBUŁTÓW		
NAZWA RYSUNKU	**OBUDOWA ŚCIAN OBIEKTU** oś A, oś E		NR RYS. **E-1**
BRANŻA: OBUDOWA	STADIUM		
PROJEKTOWAŁ	NR UPR.	PODPIS	SKALA 1:100
SPRAWDZIŁ	NR UPR.	PODPIS	DATA 17.11.2026

ELEWACJA W OSI 1

1:100

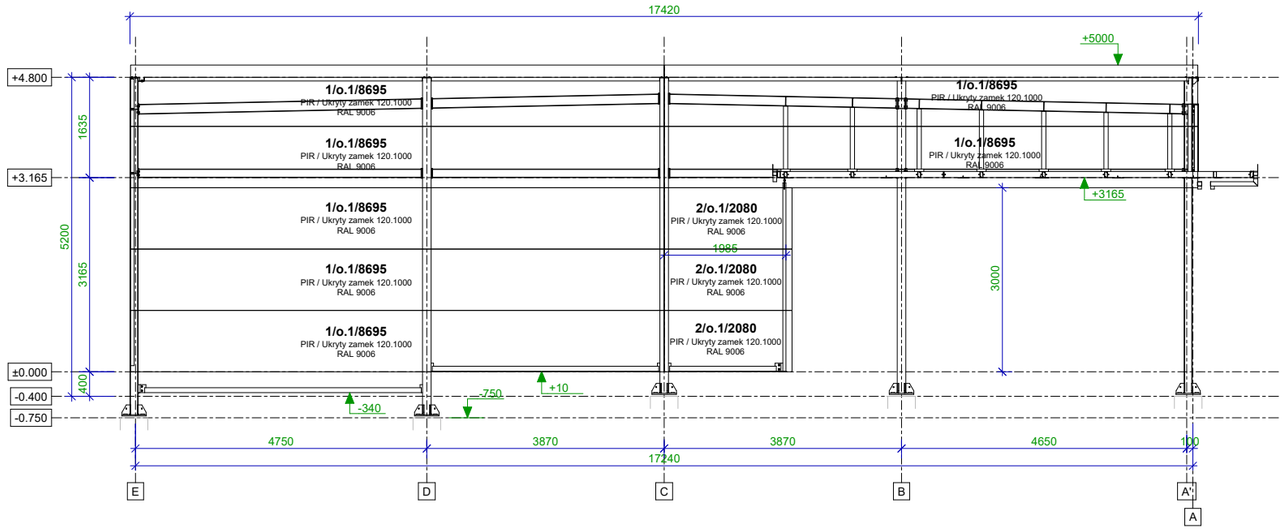

ELEWACJA W OSI 9

1:100

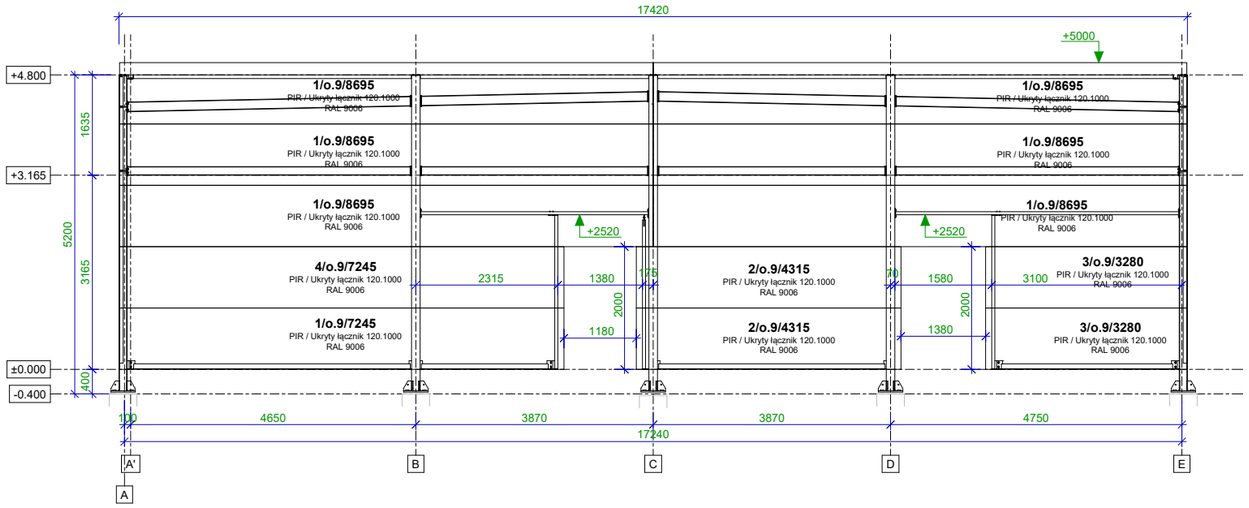

ZAMAWIAJĄCY: ORLEN Budonaft			
TEMAT: MOP GIEBUŁTÓW			
NAZWA RYSUNKU: **OBUDOWA ŚCIAN OBIEKTU** oś 1, oś 9			NR RYS.: **E-2**
BRANŻA: OBUDOWA	STADIUM:		
PROJEKTOWAŁ	NR UPR.	PODPIS	SKALA: 1:100
SPRAWDZIŁ	NR UPR.	PODPIS	DATA: 17.11.2026

DETAL 1
Obudowa narożnika

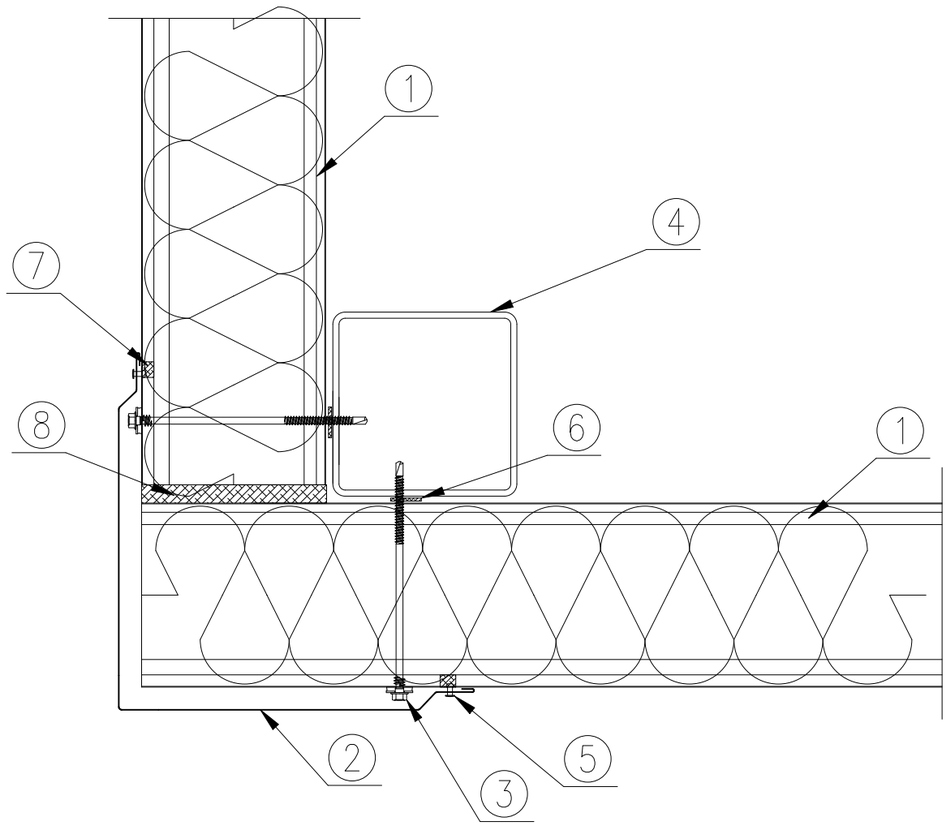

1. Płyta ścienna PIR / Ukryty zamek 120.1000
2. Obróbka OB-42(120)
3. Łącznik do mocowania płyt(dł. 150mm); zdolność przewiercania - 12mm
4. Słup stalowy wg projektu konstrukcji
5. Nit jednostronny AL/Fe, lub łącznik samowiercący farmerski co ok. 300 mm
6. Taśma uszczelniająca samoprzylepna PES 3x20 (zalecana)
7. Masa uszczelniająca butylowa w styku płyt
8. Pianka montażowa, lub impregnowana uszczelka poliuretanowa

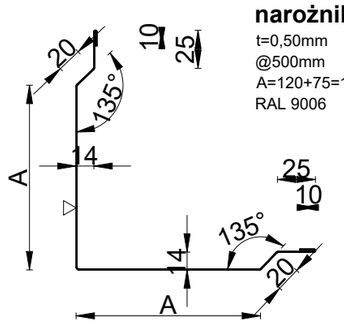

OB-42(120)
narożnik zewnętrzny maskujący
t=0,50mm
@500mm
A=120+75=195mm,
RAL 9006

ZAMAWIAJĄCY: ORLEN Budonaft			
TEMAT: MOP GIEBUŁTÓW			
NAZWA RYSUNKU: DETAL 1 Obudowa narożnika			NR RYS.: D-1
BRANŻA: OBUDOWA	STADIUM:		
PROJEKTOWAŁ	NR UPR.	PODPIS	SKALA: 1:4
SPRAWDZIŁ	NR UPR.	PODPIS	DATA: 17.11.2026

DETAL 2
Styk płyt

1. Płyta ścienna PIR / Ukryty zamek 120.1000
2. Obróbka OB-35
3. Nit jednostronny AL/Fe, lub łącznik samowiercący farmerski co ok. 300 mm
4. Łącznik do mocowania płyt
5. Słup stalowy wg projektu konstrukcji
6. Taśma uszczelniająca samoprzylepna PES 3x20 (zalecana)
7. Impregnowana uszczelka poliuretanowa lub pianka montażowa
8. Łącznik, podkładka L-02 do płyty PIR / Ukryty zamek

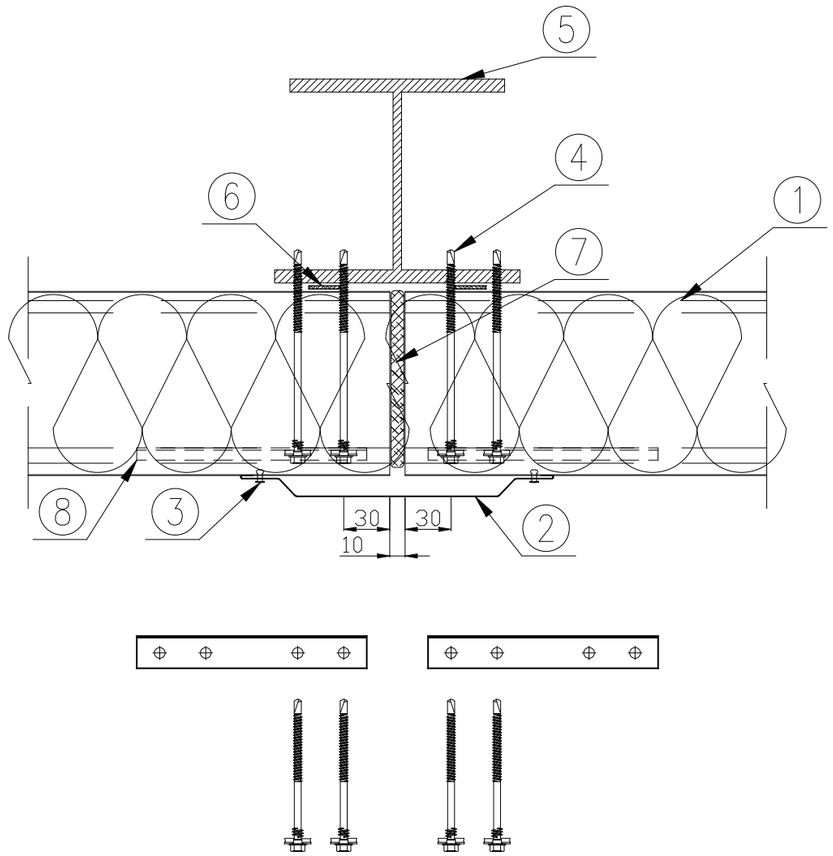

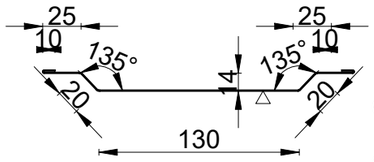

OB-35
maskownica styku płyt
t=0,50mm
@240mm
RAL 9006

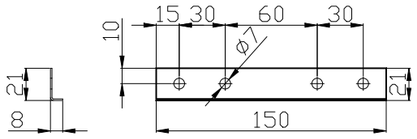

L-02
łącznik ścienny do płyty PIR / Ukryty zamek ocynk

ZAMAWIAJĄCY: ORLEN Budonaft			
TEMAT: MOP GIEBUŁTÓW			
NAZWA RYSUNKU: DETAL 2 Styk płyt			NR RYS.: D-2
BRANŻA: OBUDOWA	STADIUM:		
PROJEKTOWAŁ	NR UPR.	PODPIS	SKALA: 1:4
SPRAWDZIŁ	NR UPR.	PODPIS	DATA: 17.11.2026

DETAL 3

Połączenie płyt na podporze pośredniej

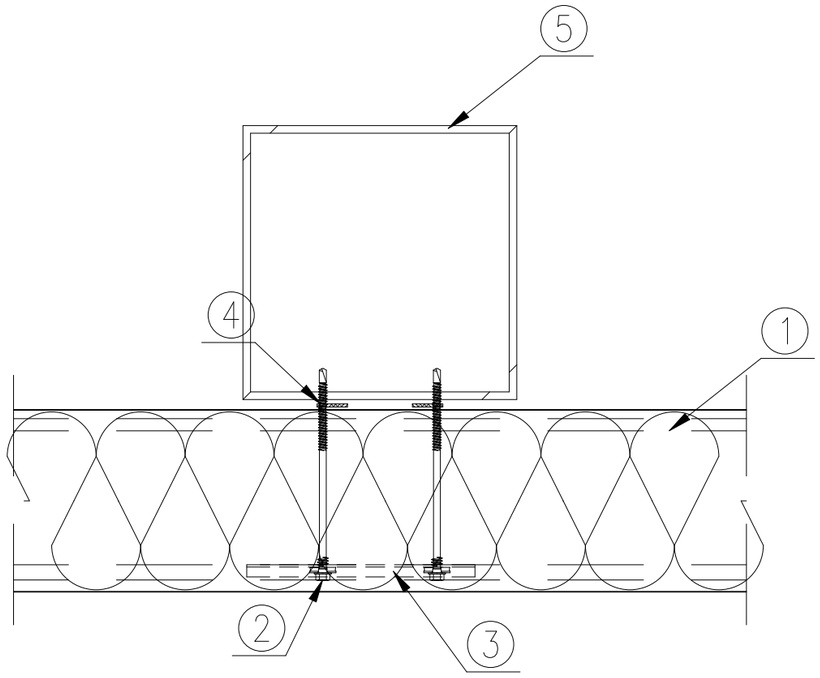

1. Płyta ścienna PIR / Ukryty zamek 120.1000
2. Łącznik do mocowania płyt (dł. 150mm)
3. L-02 łącznik ścienny do płyty PIR / Ukryty zamek ocynk
4. Taśma uszczelniająca samoprzylepna PES 3x20 (zalecana)
5. Słup stalowy wg projektu konstrukcji

L-02
łącznik ścienny do płyty
PIR / Ukryty zamek ocynk

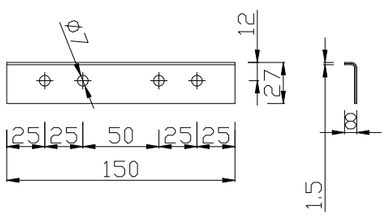

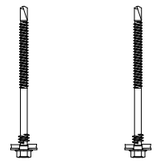

ZAMAWIAJĄCY: ORLEN Budonaft			
TEMAT: MOP GIEBUŁTÓW			
NAZWA RYSUNKU: DETAL 3 – Połączenie płyt na podporze pośredniej			NR RYS.: D-3
BRANŻA: OBUDOWA	STADIUM:		
PROJEKTOWAŁ:	NR UPR.:	PODPIS:	SKALA: 1:4
SPRAWDZIŁ:	NR UPR.:	PODPIS:	DATA: 17.11.2026

DETAL 4
Obudowa okna

PRZEKRÓJ PIONOWY

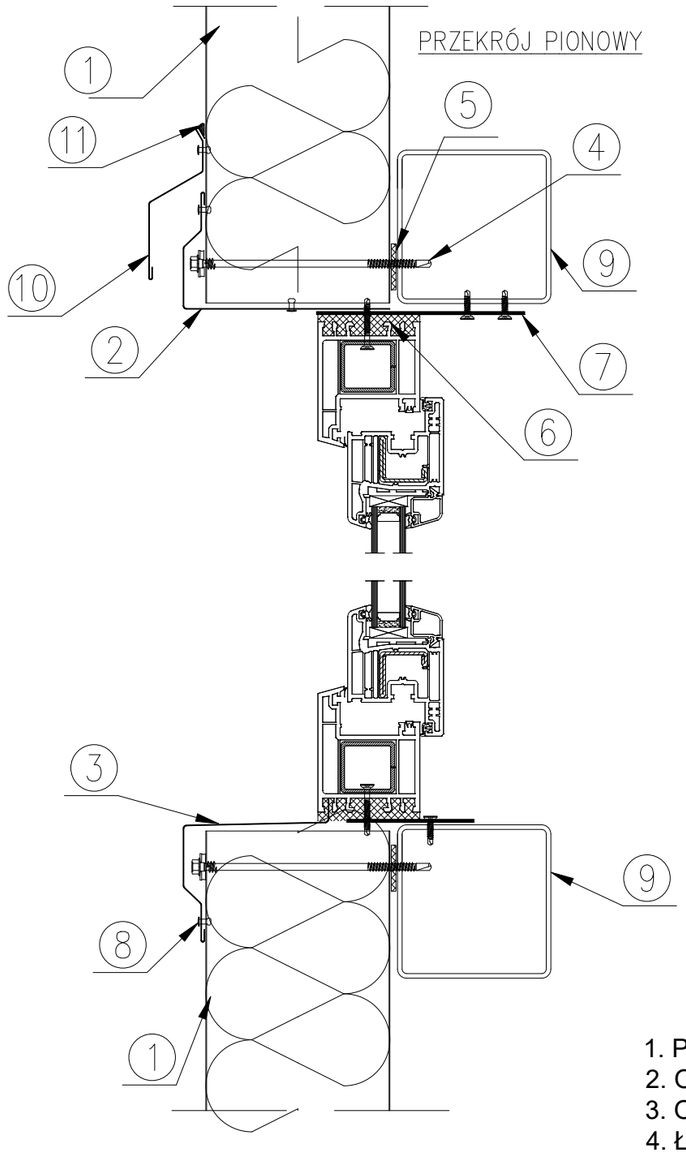

PRZEKRÓJ POZIOMY

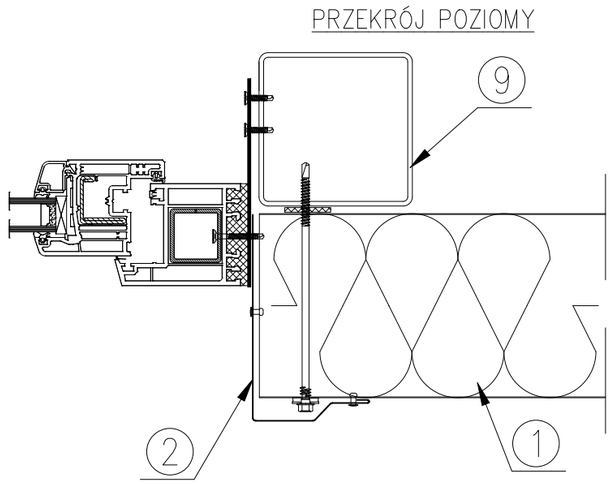

1. Płyta ścienna PIR / Ukryty zamek 120.1000
2. Obróbka indywidualna OBR1/IND
3. Obróbka OBR2/IND (kształt zależy od rodzaju okna i głębokości osadzenia)
4. Łącznik do mocowania płyt (dł. 150mm)
5. Taśma uszczelniająca samoprzylepna PES 3x20 (zalecana)
6. Pianka montażowa, lub uszczelka poliuretanowa
7. Płaskownik do mocowania okna
8. Nit jednostronny AL/Fe, lub łącznik samowiercący farmerski co ok. 300 mm
9. Słup / rygiel stalowy wg projektu konstrukcji
10. Obróbka OBR6/IND
11. Masa uszczelniająca butylowa

OBR1/IND
obróbka indywidualna
t=0,50mm
@255mm
RAL 9006
pozycja: opaska wokół drzwi i okien

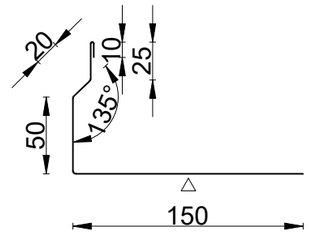

OBR2/IND (sprawdzić na budowie)
obróbka indywidualna
t=0,50mm
@205mm
RAL 9006
pozycja: parapet okienny

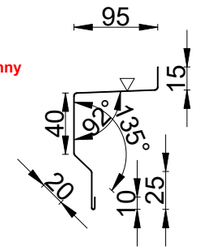

OBR6/IND
okapnik z odgięciem
t=0,50mm
@141mm
RAL 9006
pozycja: nad nadprożami otworów okiennych i drzwiowych, witryną pawilonu
+ obróbka daszku pawilonu

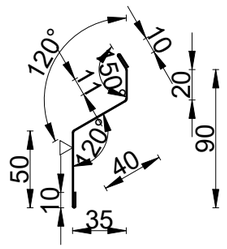

ZAMAWIAJĄCY: ORLEN Budonaft			
TEMAT: MOP GIEBUŁTÓW			
NAZWA RYSUNKU: DETAL 4 Obudowa okna			NR RYS.: D-4
BRANŻA: OBUDOWA	STADIUM:		
PROJEKTOWAŁ	NR UPR.	PODPIS	SKALA: 1:4
SPRAWDZIŁ	NR UPR.	PODPIS	DATA: 17.11.2026

DETAL 5
Obudowa drzwi

PRZEKRÓJ PIONOWY

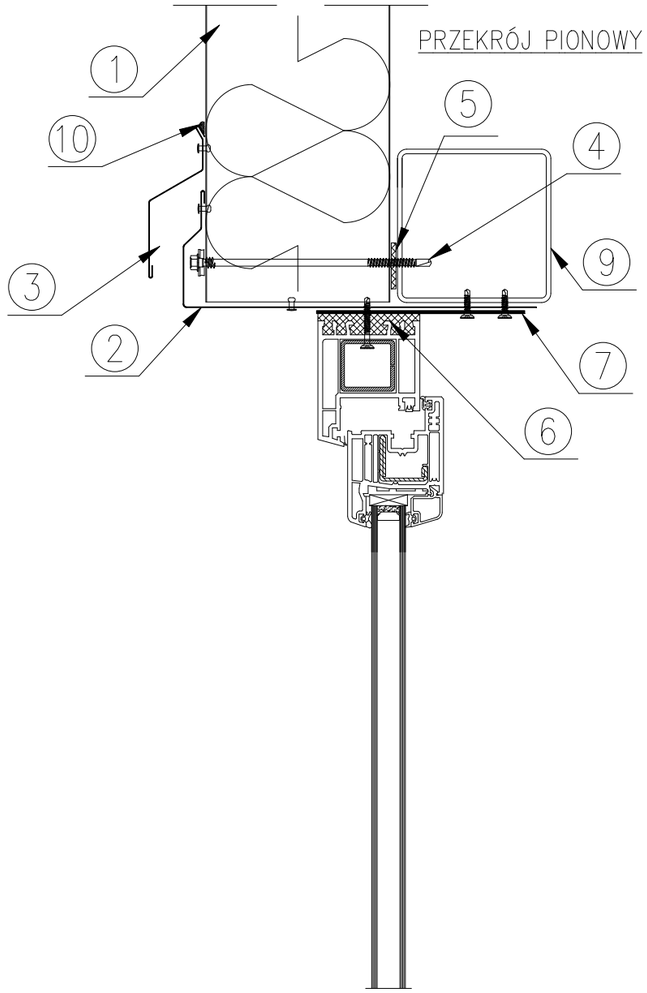

PRZEKRÓJ POZIOMY

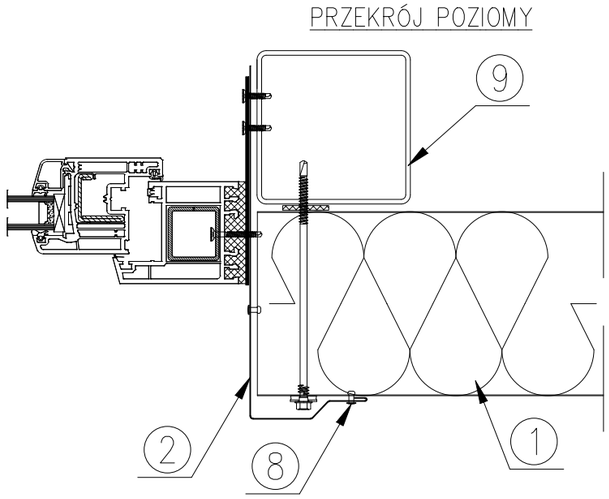

OBR1/IND
obróbka indywidualna
t=0,50mm
@255mm
RAL 9006
pozycja: opaska wokół drzwi i okien

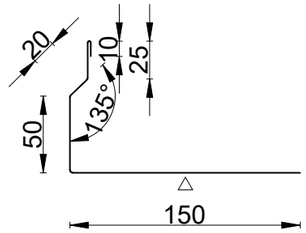

OBR6/IND
okapnik z odgięciem
t=0,50mm
@141mm
RAL 9006
pozycja: nad nadprożami otworów okiennych i drzwiowych, witryną pawilonu
+ obróbka daszku pawilonu

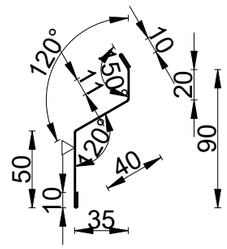

1. Płyta ścienna PIR / Ukryty zamek 120.1000
2. Obróbka indywidualna OBR1/IND
3. Obróbka OBR6/IND
4. Łącznik do mocowania płyt
5. Taśma uszczelniająca samoprzylepna PES 3x20 (zalecana)
6. Pianka montażowa, lub uszczelka poliuretanowa
7. Płaskownik do mocowania drzwi
8. Nit jednostronny AL/Fe, lub łącznik samowiercący farmerski co ok. 300 mm
9. Słup / rygiel stalowy wg projektu konstrukcji
10. Masa uszczelniająca butylowa

ZAMAWIAJĄCY: ORLEN Budonaft			
TEMAT: MOP GIEBUŁTÓW			
NAZWA RYSUNKU: DETAL 5 Obudowa drzwi			NR RYS.: D-5
BRANŻA: OBUDOWA	STADIUM:		
PROJEKTOWAŁ	NR UPR.	PODPIS	SKALA: 1:4
SPRAWDZIŁ	NR UPR.	PODPIS	DATA: 17.11.2026

DETAL 6

Attyka

OBR5/IND
obróbka attyki
t=0,50mm
@488 mm
RAL 9006
pozycja: wg. detalu 5

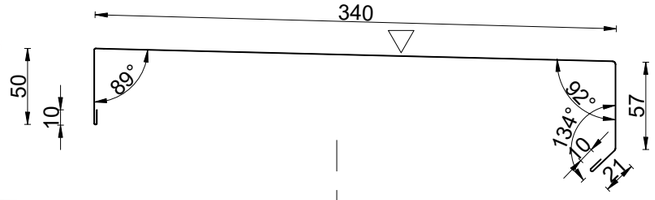

1. Płyta warstwowa ścienna z ukrytym zamkiem
2. Łącznik do mocowania płyt warstwowych z ukrytym zamkiem
3. Łącznik, podkładka L-02 do płyty z ukrytym zamkiem
4. Łącznik do mocowania płyt
5. Obróbka attykowa OBR5/IND
6. Nit jednostronny AL/Fe, lub łącznik samowiercący farmerski co ok. 300 mm
7. Płyta OSB
8. Ceownik
9. Wysięgnik do kamer mocowanych na budynku
10. Fryz stanowiący element wizualizacji wg kart katalogowych ORLEN

ZAMAWIAJĄCY: ORLEN Budonaft			
TEMAT: MOP GIEBUŁTÓW			
NAZWA RYSUNKU: DETAL 6 Attyka			NR RYS.: D-6
BRANŻA: OBUDOWA	STADIUM:		
PROJEKTOWAŁ:	NR UPR.:	PODPIS:	SKALA: 1:4
SPRAWDZIŁ:	NR UPR.:	PODPIS:	DATA: 17.11.2026

OBRÓBKI cz.1

OB-35, OB-42(120), OB-43, OBR6/IND

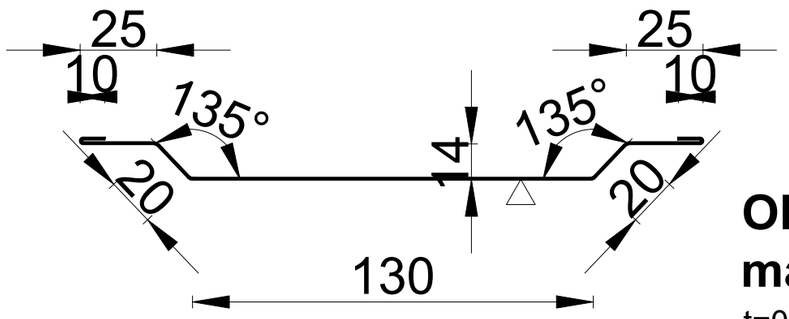

OB-35
maskownica styku płyt

t=0,50mm
@240mm
RAL 9006

OBR6/IND
okapnik z odgięciem

t=0,50mm
@141mm
RAL 9006

pozycja: nad nadprożami otworów okiennych i drzwiowych, witryną pawilonu

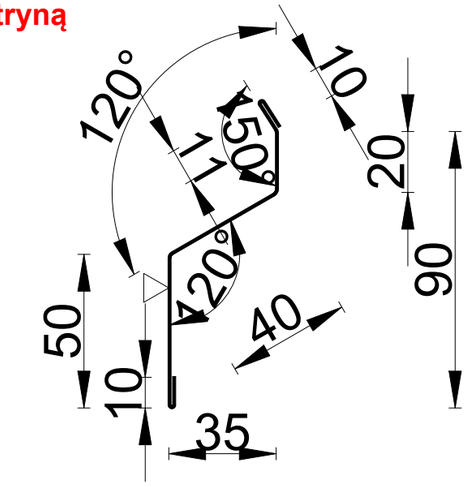

OB-42(120)
narożnik zewnętrzny maskujący

t=0,50mm
@500mm
A=120+75=195mm,
RAL 9006

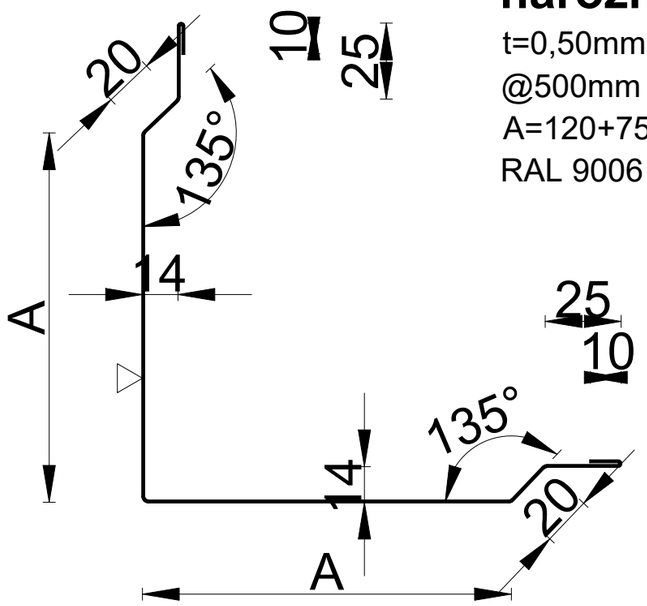

ZAMAWIAJĄCY: ORLEN Budonaft			
TEMAT: MOP GIEBUŁTÓW			
NAZWA RYSUNKU: OBRÓBKI cz.2 — OB-35, OB-42(120), OB-06			NR RYS.: O-1
BRANŻA: OBUDOWA	STADIUM		
PROJEKTOWAŁ	NR UPR.	PODPIS	SKALA: 1:2
SPRAWDZIŁ	NR UPR.	PODPIS	DATA: 17.11.2026

OBR1/IND
obróbka indywidualna

t=0,50mm
@255mm
RAL 9006
pozycja: opaska wokół drzwi i okien

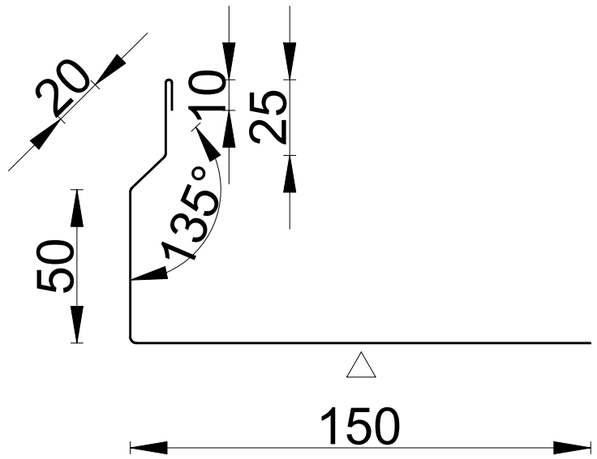

OBR2/IND (sprawdzić na budowie)
obróbka indywidualna

t=0,50mm
@205mm
RAL 9006
pozycja: parapet okienny

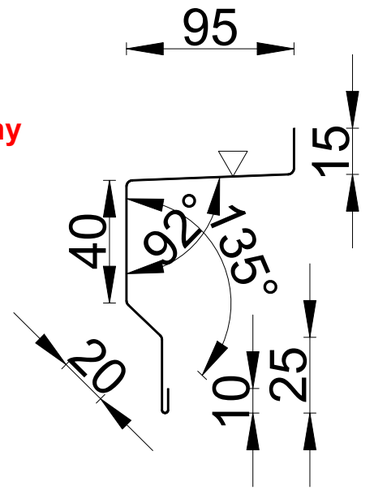

OBR3/IND
obróbka indywiudalna

t=0,50mm
@145mm
RAL 9006

pozycja: skrajnie lewa i prawa
pozycja pionowa witryny pawilonu,

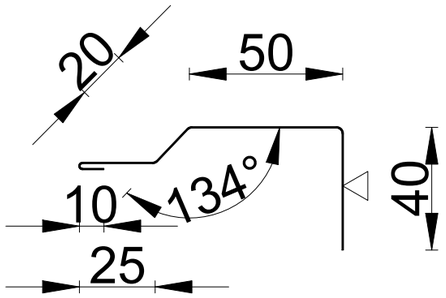

OBR7/IND
obróbka daszku pawilonu

t=0,50mm
@141 mm
RAL 9006

pozycja: obróbka nad daszkiem

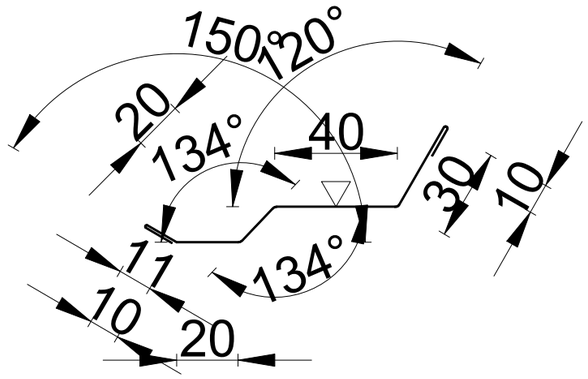

ZAMAWIAJĄCY: ORLEN Budonaft			
TEMAT: MOP GIEBUŁTÓW			
NAZWA RYSUNKU: **OBRÓBKI cz.1** OBR1/IND, OBR2/IND, OBR3/IND			NR RYS.: **O-2**
BRANŻA: OBUDOWA	STADIUM:		
PROJEKTOWAŁ	NR UPR.	PODPIS	SKALA: 1:2
SPRAWDZIŁ	NR UPR.	PODPIS	DATA: 17.11.2026

OBR5/IND
obróbka attyki

t=0,50mm
@488 mm
RAL 9006
pozycja: wg. detalu 5

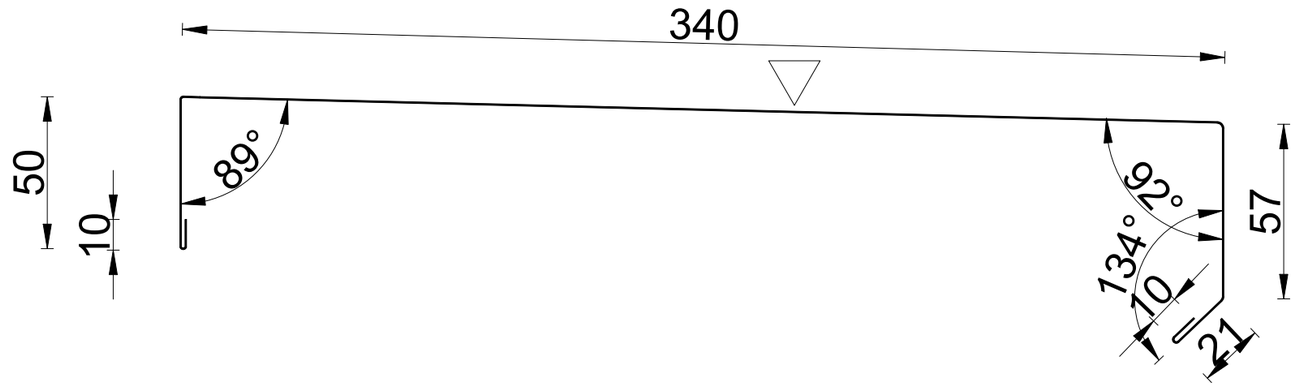

ZAMAWIAJĄCY: ORLEN Budonaft			
TEMAT: MOP GIEBUŁTÓW			
NAZWA RYSUNKU: **OBRÓBKI cz.3** OBR5/IND			NR RYS.: **O-3**
BRANŻA: OBUDOWA	STADIUM:		
PROJEKTOWAŁ	NR UPR.	PODPIS	SKALA: 1:2
SPRAWDZIŁ	NR UPR.	PODPIS	DATA: 17.11.2026